CATÁLOGO GENERAL DE PARTES

Edición Octubre 2016

T&C REFACCIONES

#EXPERTOS

EN TREN MOTRIZ

01 800 550 4040

Escanea este código desde tu celular

Transmisión • Diferencial • Cardan • Embrague • G85 / Vochobus

www.centrodedistribucion.net

GRUPO T&C

Somos una empresa dedicada a la importación y distribución de refacciones para autobuses y camiones. Contamos con más de 29 años de experiencia en el mercado mexicano en donde nos hemos preocupado en contar con una amplia gama de refacciones tanto originales como de reemplazo.

Con la distinción de “Centro de Distribución” que nuestros proveedores nos han otorgado, reflejamos la confianza depositada en nuestra empresa para la promoción de productos de importación, con la seguridad de que los usuarios finales contarán con una asesoría, atención y soporte de excelencia.

Grupo T&C forma parte de la Asociación E.T.C. "Empresa de tu Comunidad", asociación que busca la mejora de los entornos comunitarios, cuyo objetivo principal es crear espacios de tranquilidad, orden y seguridad en las zonas aledañas a las empresas participantes.

MISIÓN

Somos expertos en tren motriz para servicio pesado, importamos y distribuimos refacciones a nivel nacional, satisfaciendo necesidades actuales y futuras de nuestros clientes, con asesoría especializada y personal altamente calificado, dejando huella en los entornos comunitarios donde operamos.

VISIÓN

Al año 2020, ser el centro de distribución de tren motriz más eficiente del país, creando alianzas estratégicas exitosas e impulsando el desarrollo del transporte en México.

VALORES

- Perseverancia.
- Honor.
- Servicio.

Estamos completamente involucrados en transmitir nuestros valores en cada una de nuestras actividades del día a día, logrando así que la atención al cliente sea uno de nuestros mejores valores.

Juntos somos, Grupo T&C.

INDICE

Transmisiones 5

Diferencial 13

Embrague 23

Cardan 31

G85 / Vochobus 39

"Los Especialistas en refacciones para su camión"

COBERTURA NACIONAL

TRANSMISIONES

Lo máximo en desempeño, versatilidad y confiabilidad de cargas variables y velocidades en aplicaciones de hasta 2250 libras por pie.

Los desempeños de las transmisiones FULLER, SPICER, TREMEC, CLARK, MERITOR y MERCEDES, los diseños innovadores de sus respectivas marcas les permiten ser líderes en sus respectivos segmentos.

Así mismo las marcas de refacciones de reemplazo aseguran un perfecto funcionamiento en relación al costo-beneficio contra las refacciones originales.

¡Comuníquese con nosotros para más información!

E-mail: trans@centrodedistribucion.net
Tel: (33) 3619-9448

//////// CAJAS DE 5 Y 6 VEL

4304097	Engrane de 4ta. para Fuller 5406
4304544	Engrane de 2da. para Fuller 6406A
EO4 0126 AA	Engrane de 5ta. para FSM5005
220270	Engrane de 1ra. para 265V
4301687	Engrane de 2da. para 5205
970 262 0533	Engrane de reversa para G85-6
56 8 13	Engrane de 3ra. para ES56-5

//////// PARA 10,14,16 Y 18 VEL

4300191	Engrane de over para Fuller 16718
3892 F 5414	Engrane de 1ra. para Meritor 10v
97 8 257	Engrane de 5ta. 8va. para Super Mega
201 8 46	Engrane de 3ra. 8va. para PS 10
97 1 21	Engrane Piloto para Spicer 14 Fase II
4302421	Engrane de 2da. para Super 10
97 35 205	Engrane de 13a y 14a para Spicer

/////// CONTRAFLECHAS

59 30 3	Flecha para Spicer ES60-5D
63 30 1	Flecha para Spicer ES65-5
205 30 3	Flecha para Spicer 165-18A
4303238	Flecha para Fuller 6406A
K 2932	Flecha para Super 10

/////// FLECHAS DESLIZABLES

97 362 51	Flecha para Spicer de 14,16 y 18 vel.
53 362 3	Flecha para Spicer Es 62-5
205 362 1	Flecha para Spicer 165-18A
S 1341	Flecha para Fuller 12513, 12515
4302318	Flecha deslizable para Fuller 16210
S 2560	Flecha deslizable para Fuller 20918
4304549	Flecha deslizable para Fuller 6406A

//////// TREN FIJO

A 4330	Tren para Fuller de 13 Vel.
205 30 5	Tren para Spicer 165-18A
97 30 82	Tren para Spicer Supermega 16
201 30 18	Tren para Spicer P59
201 30 16	Tren para Spicer PS10
A 6387	Tren para Super 10
K 3220	Tren para Fuller 18 Vel.

/////// FLECHAS DE MANDO

S 1659	Piloto de 2” para Fuller de 18 Vel.
201 35 7	Piloto para Spicer PS9, PS10
97 35 34	Piloto para Spicer Super Mega de 16 y 18 Vel.
67 35 3	Piloto de 1.75” para Spicer ES62-5
205 35 1	Piloto para Spicer 165-18A
1004105	Flecha para Fuller 5406B
976 262 1402	Flecha para Mercedes G85-6
TEFM0398	Flecha de 1.5” para FSM5005
59 35 9	Flecha de 1.75” para ES60-5

/////// PARA TODAS VELOCIDADES

A 7934	Sincronizador para Fuller 6406A
A 6138	Sincronizador para Fuller 6306A
EE4 0079 AA	Sincronizador para FSM5005
205 563 1X	Sincronizador Spicer 165-18A
K 3492	Sincronizador altas y bajas para Fuller
976 262 0935	Maza sincronizador Mercedes G85-6
313453X	Sincronizador para Spicer CM-50
228121	Sincronizador para 265V
237054	Sincronizador para CL550
312766X	Sincronizador para Dina 631

//////// JUEGOS DE BALEROS

205 432 1X	Juego de baleros para caja Spicer 165-18A
312476 19X	Juego de baleros para Spicer ES 62-5
K 3423	Juego de baleros para Fuller 6406A
313400 42X	Juego de baleros para Spicer fase II

/////// JUEGOS DE PARTES CHICAS

312477 35X	Juego de partes chicas para ES62-5
205 400 1X	Juego de partes chicas para Spicer 165-18A
500PV36 8X	Juego de partes chicas para Spicer Super Mega
K 2144	Juego de partes chicas para Fuller 4205
K 3327	Juego de partes chicas para Fuller de 18 Vel.
313429 1X	Juego de partes chicas para Spicer fase II

/////// TUERCAS

22254	Tuerca para cajas Fuller
545065	Tuerca fina para cajas Spicer
545047	Tuerca para cajas Spicer fase I
501200	Tuerca para caja CM50
1227 T 1554	Tuerca para cajas Meritor
8997	Tuerca para flecha piloto Fuller

DIFERENCIALES

Lo máximo en desempeño, versatilidad y confiabilidad de cargas variables en aplicaciones de carga que van desde las 20 mil libras hasta las 56 mil libras.

Los desempeños de los diferenciales EATON, DANA, SPICER, DIRONA, INTERNATIONAL y MERITOR les permiten ser líderes en sus respectivos segmentos.

Así mismo las marcas de refacciones de reemplazo aseguran un perfecto funcionamiento en relación al costo-beneficio contra las refacciones originales

Encuentre todo lo necesario para el perfecto funcionamiento de su diferencial en Grupo T&C, ¡contáctenos!

E-mail: trans@centrodedistribucion.net
Tel: (33) 3619-9448

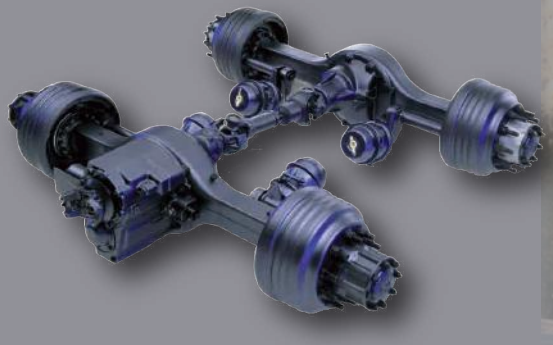

//////// SERVICIO PESADO

A-38006-10	Corona y piñon 10/39 Delantero de SQHD
A-38836-1	Corona y piñon 10/41 Delantero de SQ100
B-41268-1	Corona y piñon 8/37 Trasera de RT40145
A-40178-1	Corona y piñon 7/37 Delantera SSHD
A-39742-1	Corona y piñon 6/39 con dual para 17220
217982	Corona y piñon 10/37 Delantera para DS402
513385	Corona y piñon 12/39 Delantera para DS404
122397	Corona y piñon 9/41 con dual para 23080
1665-344-C9	Corona y piñon 9/43 Delantero para N400i
1665-359-C91	Corona y piñon 11/43 Trasero para N400i
597-239-C91	Corona y piñon 10/41 para International
MJAKG121X	Corona y piñon 7/43 con dual para Spicer

/////// CAJA DE SATELITES Y BOCAFLECHAS

A5-3235-S-1865	Caja de satelites para Meritor 23240
A1-3235-G-1905	Caja de satelites para Meritor 21230
A4-3235-H-1906	Caja de satelites para Meritor 17220
2234-C-1069	Bocaflecha 46 estrías para RT46160
2234-F-344	Bocaflecha 24 estrías para SSHD
98257	Bocaflecha de 22 estrías para R220
118959	Bocaflecha de 36 estrías para 23080
131467	Bocaflecha para 46170 sin bomba
441-143-C1	Bocaflecha para International RA351

//////// PARTES Y KIT'S

KIT-2455	Juego de partes de dual para 15210
KIT-2456	Juego de partes de dual para 17220
KIT-2457	Juego de partes de dual para 21230
KIT-2458	Juego de partes de dual para 23240
56928	Plato para dual R220
56929	Tuerca para dual R220
56930	Piña para dual R220
56931	Plato para Eaton 190
56932	Tuerca para dual 190
56933	Piña para dual 190
MJAGS100	Piña para Spicer M230T
MJAGS102	Placa para Spicer M230T
597-170-C1	Piña para Dana G175

/////// CAJAS DE SATELITE

128634	Caja de satelites para DS404
121681	Caja de satelites para DS461
1665-307-C91	Caja de satelites para International
213608	Caja de satelites para DS451
131339	Caja de satelites para 46170
A3 3235 B 1250	Caja de satelites para SSHD
A 3235 W 2025	Caja de satelites para 40145
A 3235 F 1800	Caja de satelites para SQHP
578 500 C91	Caja de Satelites para RA472

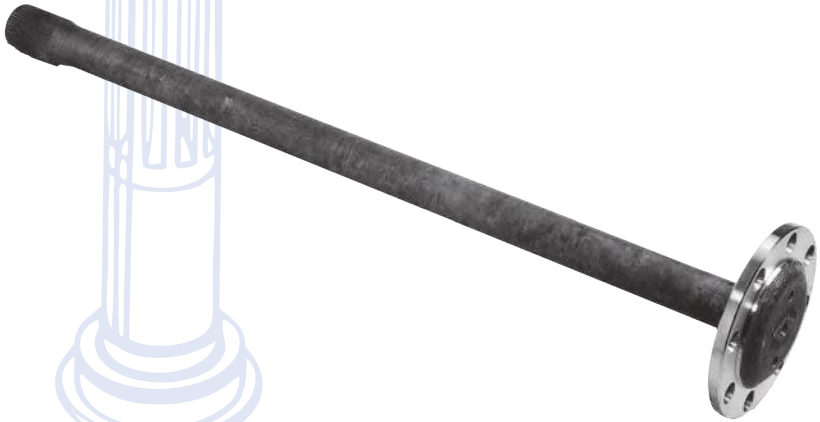

/////// FLECHAS LATERALES

3202-E-9001	Flecha lateral para 15210
3202-L-8904	Flecha lateral para 17220
3202-Q-8935	Flecha lateral para 21230
3202-P-3500	Flecha lateral para SSHD
3202-H-9342	Flecha lateral para 40145
113645	Flecha lateral para 19050
43986	Flecha lateral para R220
216160	Flecha lateral para 23070
131245	Flecha lateral para 46170
127438	Flecha lateral para DS404
571-349-C2	Flecha lateral de 39 estrías
517-350-C2	Flecha lateral de 41 estrías

//////// JUEGOS DE BALEROS

514238	Juego de baleros delantero para 46170
514240	Juego de baleros trasero para 46170
216221	Juego de baleros trasero para RS404
KIT-4000	Juego de baleros delantero para SQHD
KIT-4035	Juego de baleros delantero para SQHP
KIT-4075	Juego de baleros trasero para SSHD
KIT-4400	Juego de baleros trasero para 40145

//////// VALVULAS Y PISTONES

512892	Valvula para 46170
507494	Valvula para DS404
34779	Valvula para 38DS
KIT-2266	Piston para SQHP
KIT-2824	Piston para 40145
472SU101	Valvula para N400

//////// JUEGOS DE TORNILLOS

KIT-948	Juego de tornillos para SSHD
KIT-570	Juego de tornillos para SQ100
KIT-2467	Juego de tornillos para portacorona SQHD
KIT-2317	Juego de tornillos para 40145
508652	Juego de tornillos para Eaton 404
401KY101	Juego de tornillos para Spicer N400

//////// RETENES

A-1205-P-1368	Reten de Inter SSHD
A- 1205-P-2590	Reten para Meritor de 46 Mil LBS
A-1205-D-1928	Reten para Meritor 21230
119429	Reten para Eaton 44 DS
127592	Reten para Eaton 344 404 454
127721	Reten para H190 ó R200
401 HH103	Reten para diferencial Spicer
1691 153 C91	Reten Inter N400 N401 i
370065 A	Reten trasero de rueda
370025 A	Reten tipo nuevo

NOTAS

EMBRAGUES

Con màs de 70 años de experiencia, Illinois Auto Truck Co. Inc. se dedica a la fabricación de embragues NUEVOS, componentes y partes suplementarias para vehículos de clase 6, 7 & 8, Illinois Auto Truck (IATCO) es una compañía familiar de cuarta generación dedicada a brindar un excelente servicio al cliente para el mercado de embragues de servicio pesado y rango medio.

Los materiales utilizados en el proceso de fabricación son de la calidad más alta disponible en la industria. IATCO es reconocida como “El mejor en Embragues”.

Los embragues de Illinois los encuentras en Grupo T&C, distribuidor regional de la marca.

E-mail: trans@centrodedistribucion.net
Tel: (33) 3619-9448

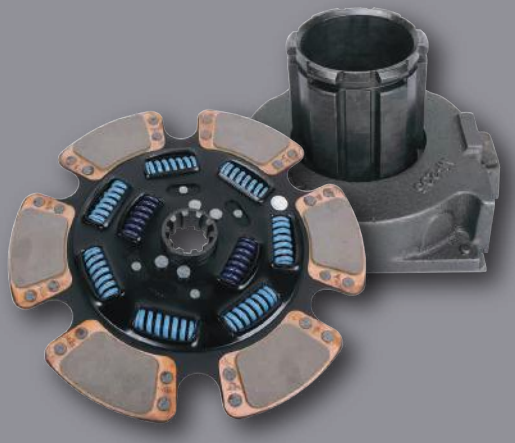

//////// SOFT PEDAL

La línea Soft Pedal posee la tecnología más avanzada en embragues. El rendimiento fluído y suave se obtiene mediante un sistema de resorte de diafragma.

Una vez el embrague llega al punto de desacoplamiento, el esfuerzo para mantener el pedal presionado se reduce en un 30% comparado con el embrague Angel Spring .

Disponibles en: 14” x 1.3/4”, 14” x 2” y 15.1/2” x 2”

//////// EASY EFFORT

La línea de embragues Easy Effort disminuye el esfuerzo requerido en el pedal una vez se ha llegado al punto de desacoplamiento del embrague. El esfuerzo combinado de los 6 resortes de presión y los 3 resortes adicionales permite una reducción del 30%.

Disponibles en: 14” x 1.3/4”, 14” x 2”, 15.1/2” x 1.3/4” y 15.1/2” x 2”

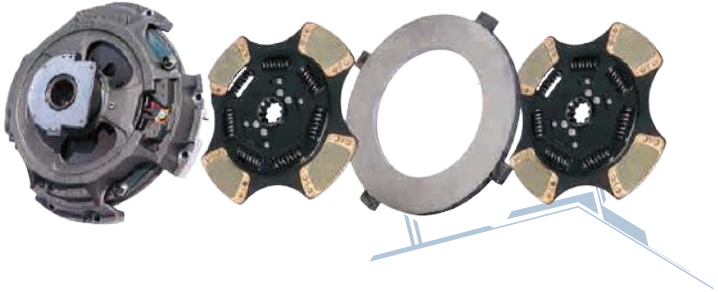

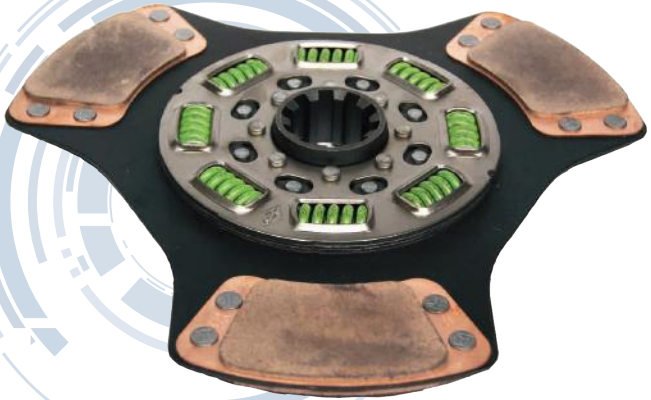

/////// DISCOS DE CHAPETON

128215	Disco de 15” x 2” de 8 resortes
128362	Disco de chapeton de 9 resortes
450222 2X	Disco de chapeton 13” x 1.1/2”
103126	Disco de 14” x 1.1/2” amortiguado
128257	Disco de 15.1/2” de 10 resortes

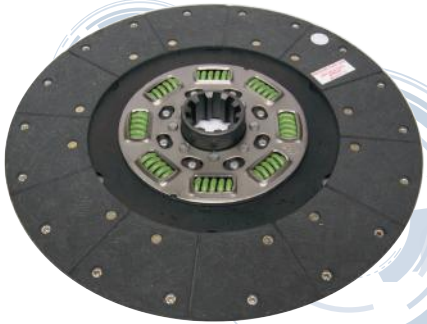

/////// DISCOS DE ASBESTO

450218 2X	Disco de 13” x 1.1/2”
450217 2X	Disco de 13” x 1.3/8”
450204	Disco de 14” x 1.3/4”
450207	Disco de 14” x 2”

//////// COMPONENTES

Illinois Auto Truck ofrece una línea completa de componentes para embragues. Estos componentes permiten reconstruir equipos de embragues Eaton, Spicer, Rockwell / Meritor, Sachs, Lipe, Valeo, Borg Warner y Borg & Beck.

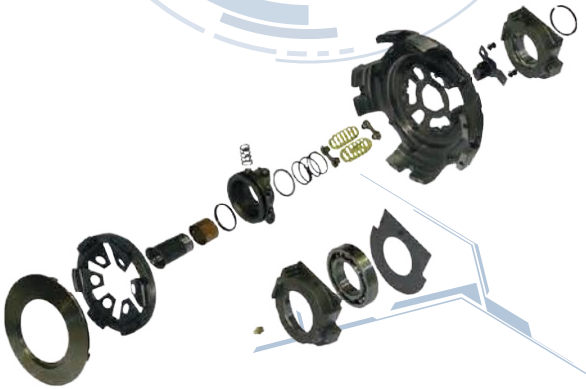

/////// TODO LO NECESARIO

La instalación de un embrague requiere más que el mismo embrague; todas las partes del sistema de embrague deben ser inspeccionadas y reemplazadas cuando sea necesario. Illinois Auto Truck ofrece una completa línea de partes suplementarias para una exitosa instalación del embrague. IATCO también fabrica herramientas de ayuda para el mecánico durante el proceso completo de instalación.

//////// REPUESTOS

X125226M	Ajustador manual
128023X	Ajustador automático
277-C-88	Resortes de presión Negro
277-C-96	Resortes de presión Rojo
277-C-149	Resortes de presión Azul
277-C-216	Resortes de presión Amarillo
236-C-8	Seguros de 1/2 luna
1280931X	Juegos de Levas
127760X	Paro de clutch de 2”
127740X	Paro de clutch de 1.3/4”
128037X	Centro de disco de 2”

//////// EMBRAGUES DE 365 MM

104100-1 Embrague de 1 Disco para camiones Freightliner M2

104100-2 Embrague de 2 Discos para camiones Freightliner M2

//////// EMBRAGUES PARA WORKER

104101-8 Embrague para Worker de disco de pasta amortiguado

104202-5 Embrague para Worker de 2 discos de pasta amortiguado

////////////////////////// NOTAS

CARDANES

El cardan es un mecanismo que transmite el torque del motor al eje diferencial en forma de movimiento rotatorio a un movimiento angular, según demande la operación del vehículo, debido a la naturaleza de su función, este debe ser capaz de expanderse, contraerse y de cambiar de ángulo de giro.

Con aplicaciones que van desde los 570 Lb/pie hasta los 10,560 Lb/pie, el cardan es un componente esencial para su vehículo.

Todos los componentes necesarios para su cardan los encuentra en Grupo T&C.

E-mail: trans@centrodedistribucion.net
Tel: (33) 3619-9448

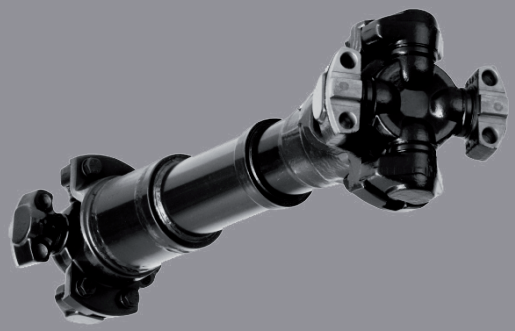

YUGOS Y PASTILLAS SOLDABLES

TUBOS

3-4-2941-1	Yugo para soporte cardan
4-4-1901	Yugo para piñon Dina 631
5-4-4761X	Yugo 10 estrías para Eaton 38DS
6-4-5531X	Yugo 39 estrias para SSHD
6.3-4-1041	Yugo 46 estrias para Inter 40145
6.5-4-3021X	Yugo para transmisión Spicer
170-4-741-1X	Yugo 46 estrias para RT46160
250-4-61-1X	Yugo 44 estrias para DS402

VARIOS

3-28--557	Yugo soldable para tubo de 3.1/2”
4-28-307	Yugo soldable para tubo de 3.1/2”
5-28-327	Yugo soldable para tubo de 4”
6-28-347	Yugo soldable para tubo de 4”
170-28-17	Yugo soldable para tubo de 5”
250-28-17	Yugo soldable para tubo de 5”

/////// CRUCETAS

SPL90X Cruceta serie libre de mantenimiento SPL90
SPL140X Cruceta serie libre de mantenimiento SPL140
SPL170X Cruceta serie libre de mantenimiento SPL170
SPL250X Cruceta serie libre de mantenimiento SPL250
5-366437 Cruceta para Scania

/////// CRUCETAS

5-170X Cruceta serie 1000
5-160X Cruceta serie 1410
5-188X Cruceta serie 1410
5-279X Cruceta serie 1610
5-280X Cruceta serie 1710
5-407X Cruceta serie 1760
5-281X Cruceta serie 1810

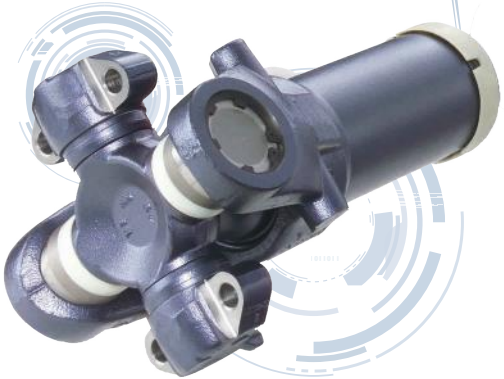

/////// SOPORTES CARDAN

210088 1X Soporte cardan para camioneta
210121 1X Soporte cardan para cruceta 5-280X
210084 2X Soporte cardan para 5.279X
210391 1X Soporte cardan para cruceta5-160X
210661 1X Soporte para cruceta 5-281X
211625 1X Soporte para SPL90X

/////// ESPIGAS

2-40-1711	Espiga cardan para tubo de 2.1/2”
3-53-1821	Espiga corta para tubo de 3.1/2”
3-53-1811	Espiga para tubo de 3”
5-40-471	Espiga para tubo de 3.1/2”
6-53-311	Espiga para tubo de 4”
6.5-53-171	Espiga de 46 estrias para tubo de 4.1/2”
170-53-11	Espiga de 42 estrias para tubo de 5”
250-53-11	Espiga de 46 estrias para tubo de 5”

//////// TUBOS

22-30-12	Tubo cardan de 2.3/4”
24-30-42	Tubo cardan de 3”
28-30-22	Tubo cardan de 3.1/2”
32-30-52	Tubo cardan reforzado de 4”
32-30-22	Tubo cardan liviano de 4”
36-30-62	Tubo cardan de 4.1/2”
120-30-5-7400	Tubo cardan de 5”

//////// VARIOS

3-70-28X	Abrazaderas para cruceta 5-160X
5-70-28X	Abrazadera para cruceta 5-279X
6.5-70-28X	Abrazaderas para cruceta 5-280X y 5-281X
6-73-109	Tornillos para cruceta 5-280X y 5-281X
211941X	Tornillos para crucetaSPL250X
230323	Seguros para cruceta 5-280X y 5-281X

////////// LÍNEA RPL Y SERIE 9000

20WYS32-5A	Yugo 39 estrias de Inter
20WYS32-7A	Yugo 39 estrias
25RLS48-1A1S	Yugo deslizable 16 estrias
25RY68-3	Yugo soldable de 4.1/2”
25WYS45	Yugo de 54 estrias
CSC8-20-52	Tornillos
92NYS38-39A	Yugo de 46 estrias serie 9000
92NYS32-29	Yugo de 39 estrias

////////////////////////// NOTAS

G85 Y VOCHOBUS

NUEVAS REFACCIONES DE REEMPLAZO

/////// TRANSMISION FSO-4305-C

3341092	Conjunto Sincronizador 3ra y 4ta
3341107	Engrande de 5ta
3341109	Engrane de 4ta
3341283	Conjunto Sincronizador 1ra y 2da
3344218	Flecha Piloto
3344220	Arillo Sincronizador

*Todo en marca World American

MIDWEST™
TRUCK & AUTO PARTS INC.

/////// TRANSMISION G85

970-262-2435	Maza Sincronizador
970-262-1734	Flecha Piloto
970-263-0702	Tren de Engranes
970-263-0713	Engrane doble
976-263-1110	Engrane de 5ta

/////// TRANSMISION G60

695-262-0011	Engrane de 1ra
970-260-1944	Engrane de 6ta
970-262-0105	Flecha deslizable
970-262-1513	Maza
970-262-1902	Flecha piloto

Euroricambi

////////////////////////// NOTAS

T&C REFACCIONES

grupotyc | Grupotyc | Grupo T&C | CanalTyC

MATRIZ
Av. Marcelino Garcia Barragán No. 1639
Colonia Universitaria, C.P. 44840
Guadalajara, Jal, México
Tel / Fax (33) 3619-9448
trans@centrodedistribucion.net

SUC. PERIFÉRICO
Periférico Sur Manuel Gomez Morín No. 5185
Colonia Paseos del Lago, C.P. 45619
Tlaquepaque, Jal, México
Tel / Fax (33) 3689-1400
periferico@centrodedistribucion.net

MASTERS TRANSMISION PARTS S.A. DE C.V.
Carr. Libre a los Altos No. 406
Colonia Santa Paula, C.P. 45426
Tonalá, Jal, México
Tel / Fax (33) 3690-1188
masters@centrodedistribucion.net

SUC. MERCADO DE ABASTOS
Guayana No. 2015
Colonia Jardines de la Cruz, C.P. 44540
Guadalajara, Jal, México
Tel / Fax (33) 3810-1033
pra@centrodedistribucion.net

SUC. CENTRAL CAMIONERA
Av. Tonalá No. 1495
Fracc. Nueva Central, C.P. 45400
Tonalá, Jal, México
Tel. (33) 1983-3232
tonala@centrodedistribucion.net

SUC. PERIFÉRICO PTE
Av. Periférico Poniente No. 5771, Local 12
Col. Paseos del Sol, C.P. 45070
Zapopan, Jal, México
Tel. (33) 2002-0350
poniente@centrodedistribucion.net

www.centrodedistribucion.net